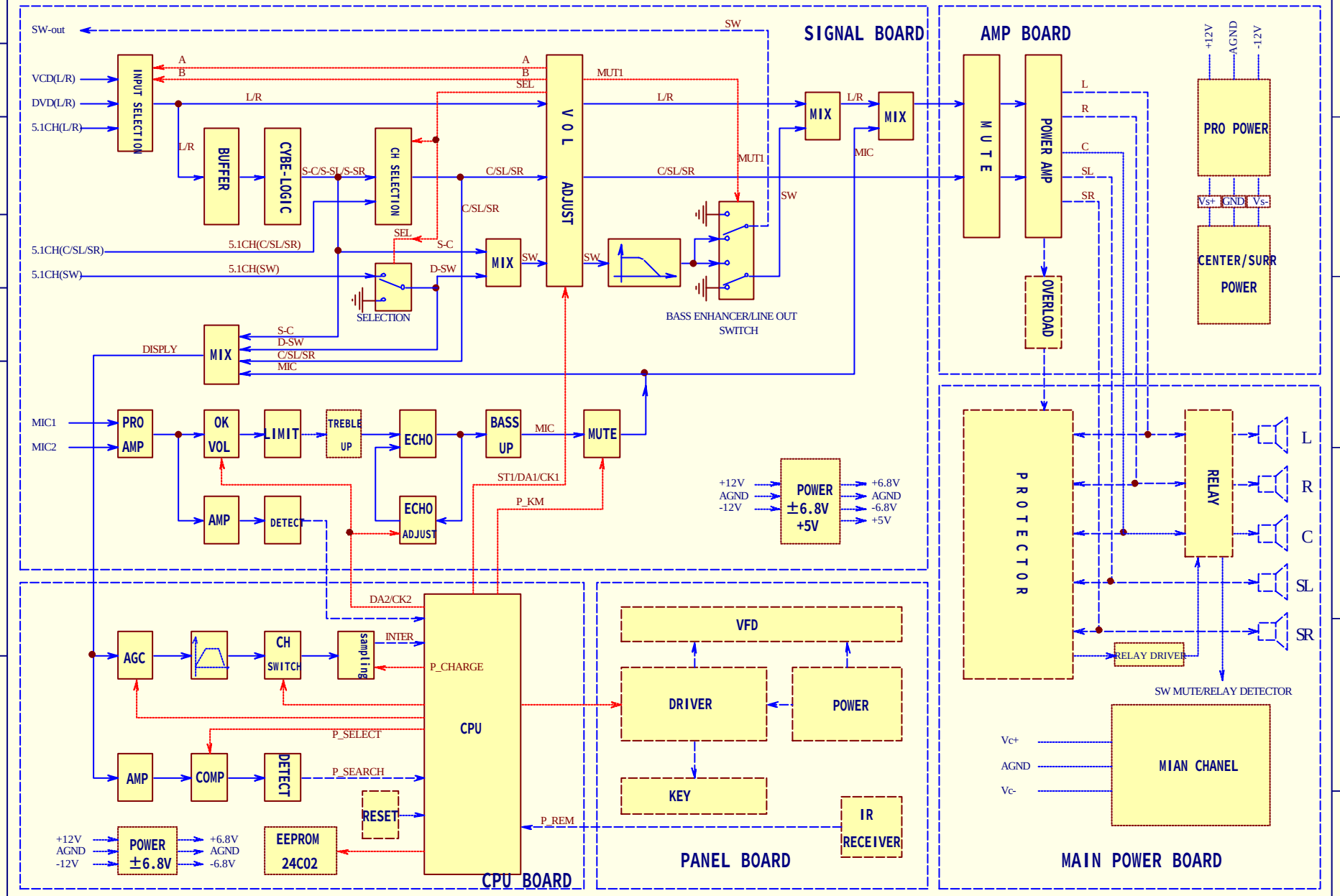

更改	数量	更改单号	签名	日期
设计	审核	标准化	批准	

AV100 CONNECTION

BBK

第 张 共 张 版次：

广东步步高电子工业有限公司